Instructions de montage

Silent Plus

Ces instructions de montage s'appliquent uniquement pour Silent Plus de Rothfuss Best Gabion GmbH & Co. KG

Le gabion Silent Plus est un gabion spécialement développé par Rothfuss Best Gabion GmbH & Co. KG afin de protéger des nuisances sonores. Son système procure une isolation phonique et une absorption sonore et il est ainsi disponible sous différentes formes.

Merci de lire cette notice attentivement avant d'entamer les différentes étapes

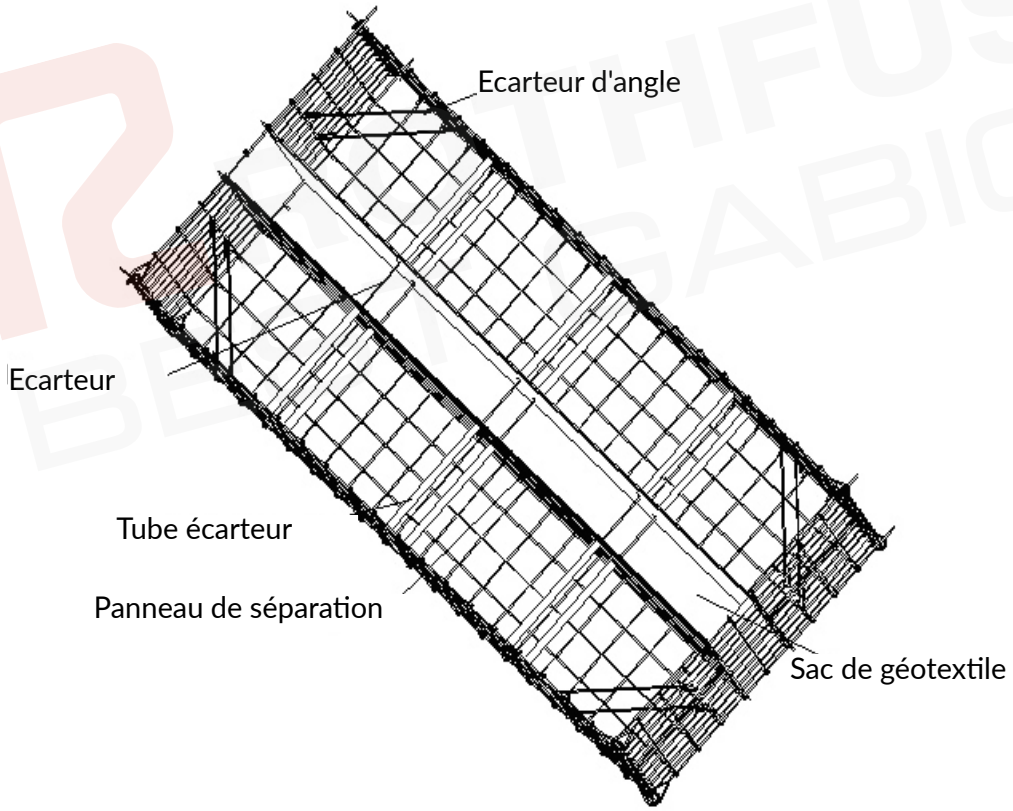

Image : Principe de construction du gabion Silent Plus

Les coupes suivantes montrent les différentes conceptions recommandées :

a) Variantes du Silent Plus procurant une isolation sonore :

Les deux compartiments extérieurs peuvent au choix être remplis par déversement ou appareillage.

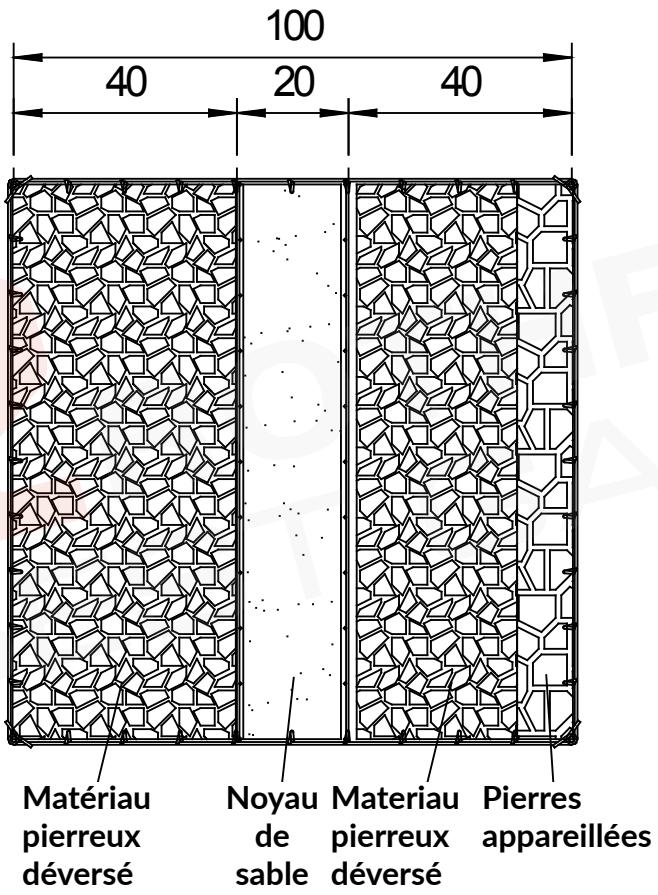

Le compartiment de 50 cm de large peut au choix être rempli par déversement ou appareillage.

Le compartiment de 30 cm de large doit être rempli par déversement.

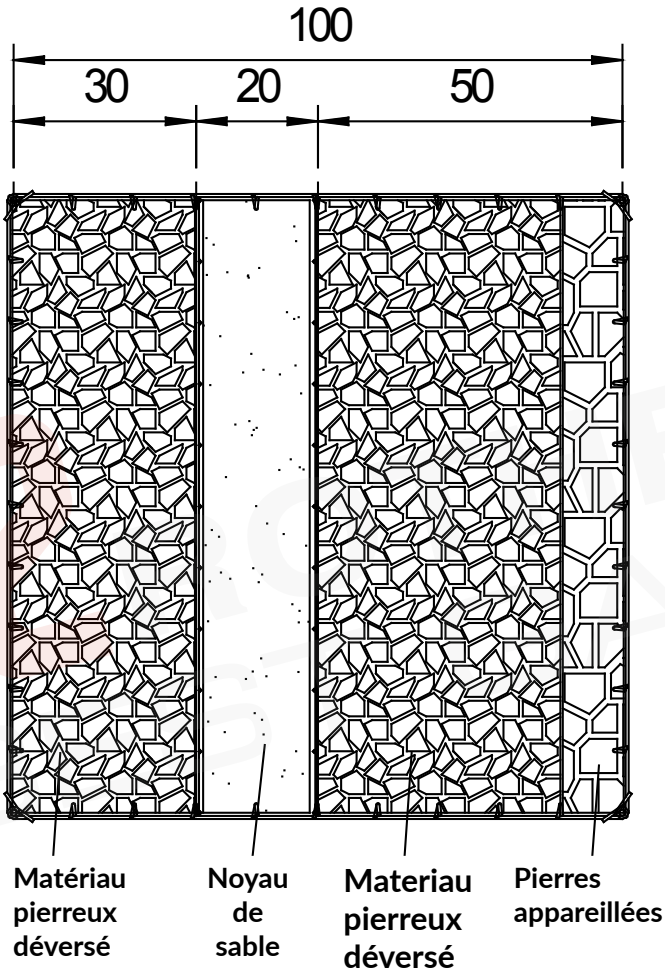

b) Variantes du Silent Plus procurant une isolation ainsi qu'une absorption sonore.

Le compartiment de 20 cm de large est rempli de pierre de lave par déversement.
Le panneau extérieur doit avoir un maillage de 5x10 cm.

Le compartiment de 60 cm de large peut être rempli de pierres par déversement ou appareillage.

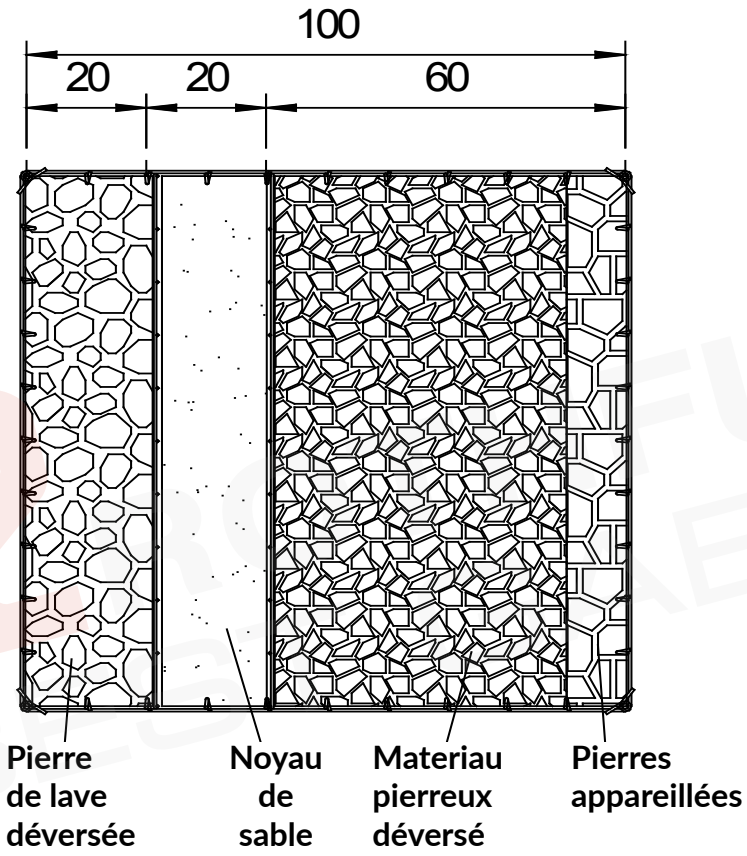

Le compartiment extérieur de 30 cm de large est rempli de pierre de lave par déversement. Le panneau extérieur correspondant doit avoir un maillage de 5x10 cm.

Le compartiment de 50 cm de large peut être rempli par déversement ou appareillage.

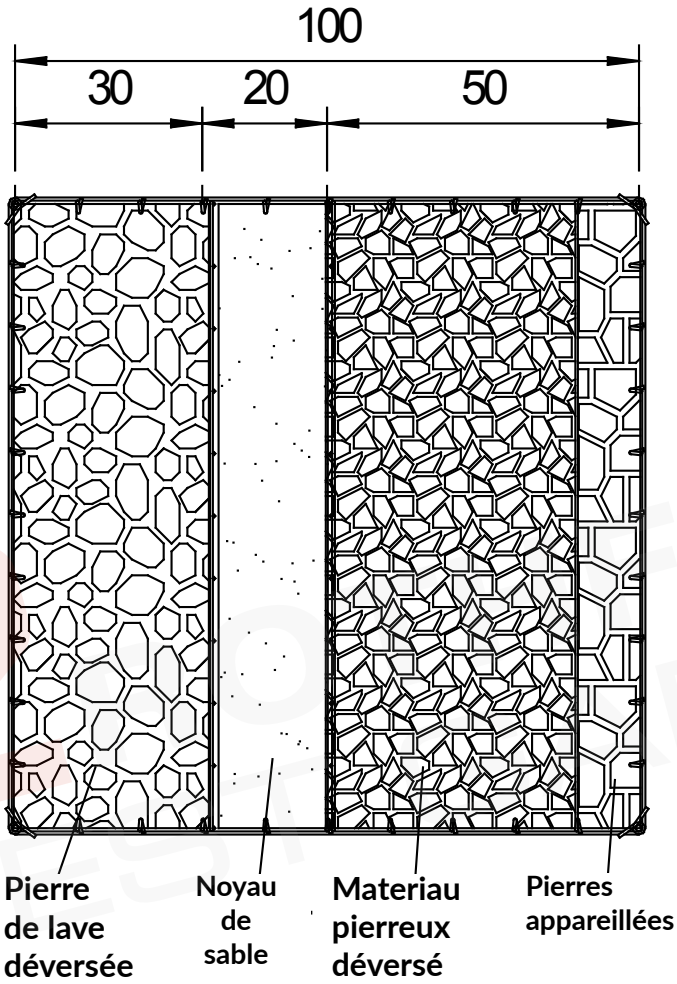

Remarque :
Pour le montage des panneaux extérieurs de la cage, veuillez-vous reporter aux « instructions de montage pour gabions monotec ® ».

ATTENTION :
Veuillez faire attention au positionnement des écarteurs d'angles, différent des « instructions de montage pour gabions monotec ® ». Celui-ci peut en outre être différent pour les cages aux extrémités du mur, ainsi que pour les compartiments étroits.

c) Eléments séparés du système Silent Plus

Remarque :
Vous trouverez ici les éléments séparés complémentaires du système monotec ®.

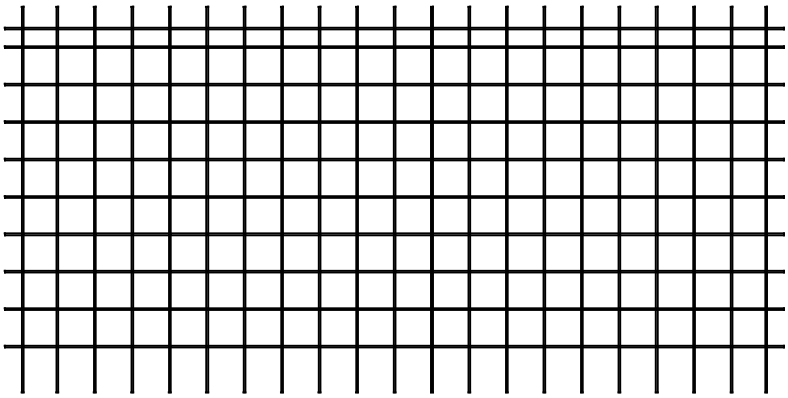

Image : Grille de séparation

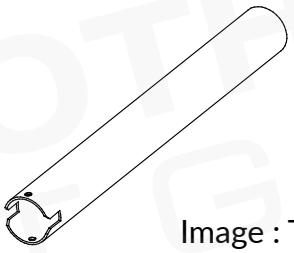

Image : Tube écarteur PVC

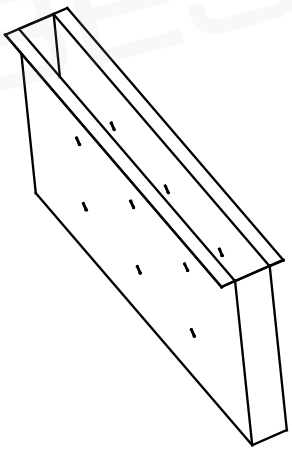

Image : Sac de sable

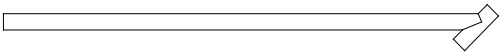

Image : Petit tube de torsion pour aider au montage

Aides au remplissage (celles-ci ne sont pas fournies)

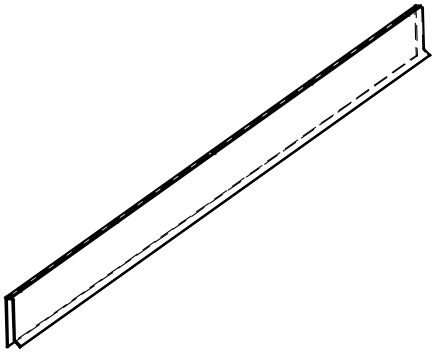

Image: Glissières de montage

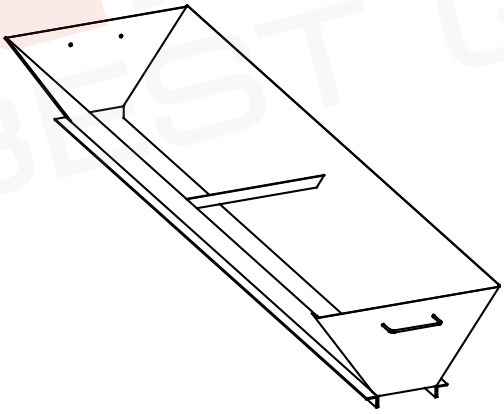

Image: Trémie de remplissage

4. Monter des grilles de séparation

Une fois la cage assemblée, vous pouvez installer les grilles de séparation. Veuillez-vous assurer que les abouts des grilles de séparation reposent depuis le centre de la cage contre des fils verticaux.
Ceci permettra de supporter correctement la pression du sac de sable.

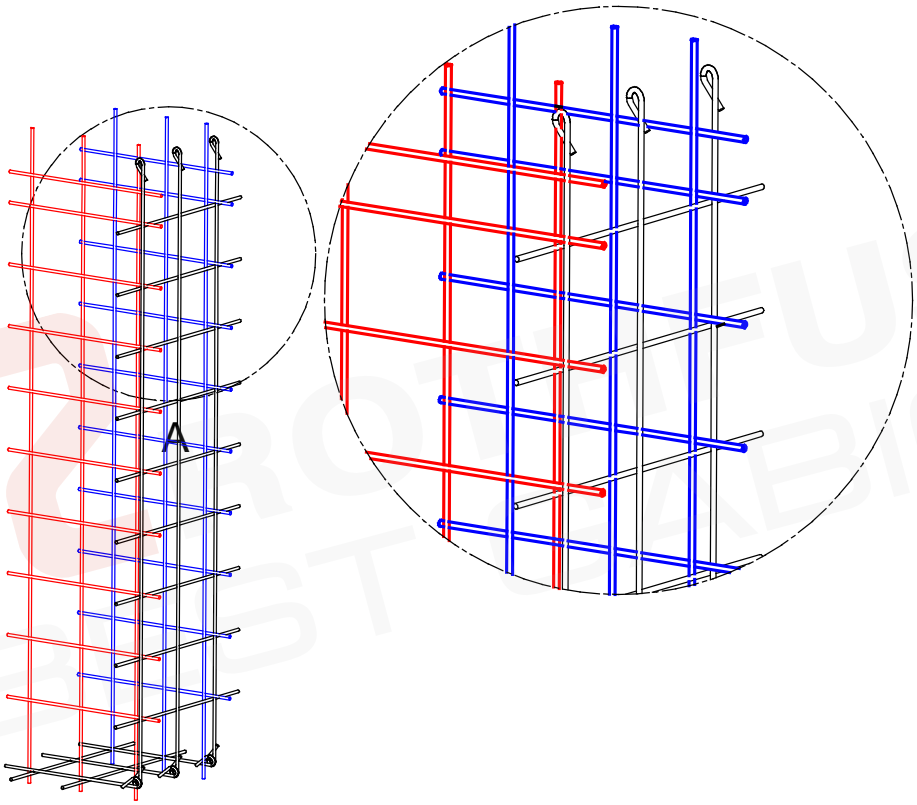

Image : Montage de la grille de séparation sur le côté.

Repliez un about en haut, au milieu et en bas de la grille de séparation sur le fil vertical de la grille extérieure de la cage.

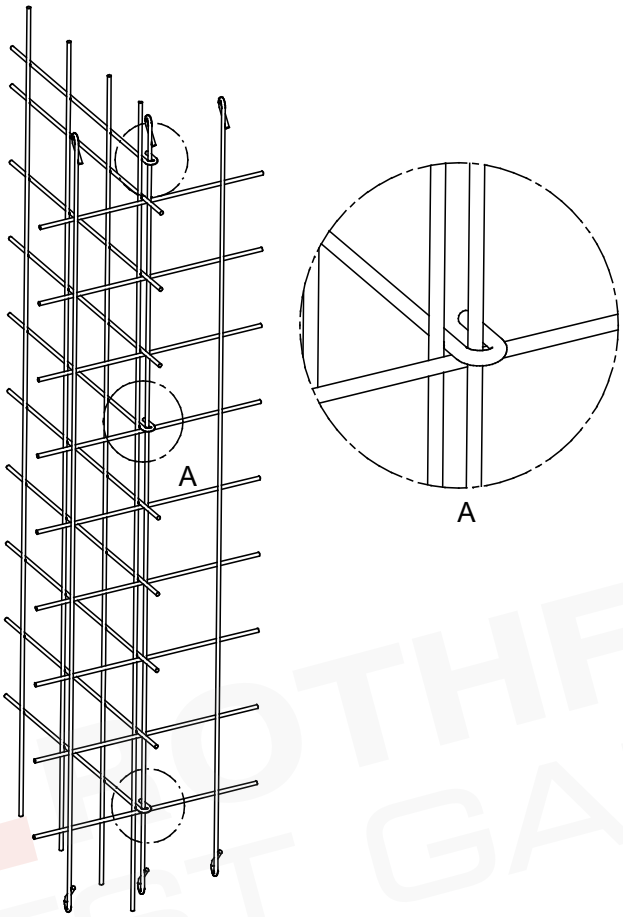

Image : Grille de séparation fixée latéralement

Ainsi, la grille de séparation et la grille extérieure du panier sont accrochées.

5. Positionner le sac

Veuillez déposer le sac dans le compartiment central, entre les deux grilles de séparation.

Les sacs sont surdimensionnés par rapport aux mesures intérieures du panier. Lors du remplissage avec le sable, les sacs gonflent un peu entre les mailles des grilles de séparation et se raccourcissent légèrement. Ceci est compensé par leur surdimensionnement. Le sac est fendu en usine aux endroits par lesquels les écarteurs doivent passer. La longueur excédentaire spécifiée entre les écarteurs et les grilles latérales est de cette manière bien maintenue.

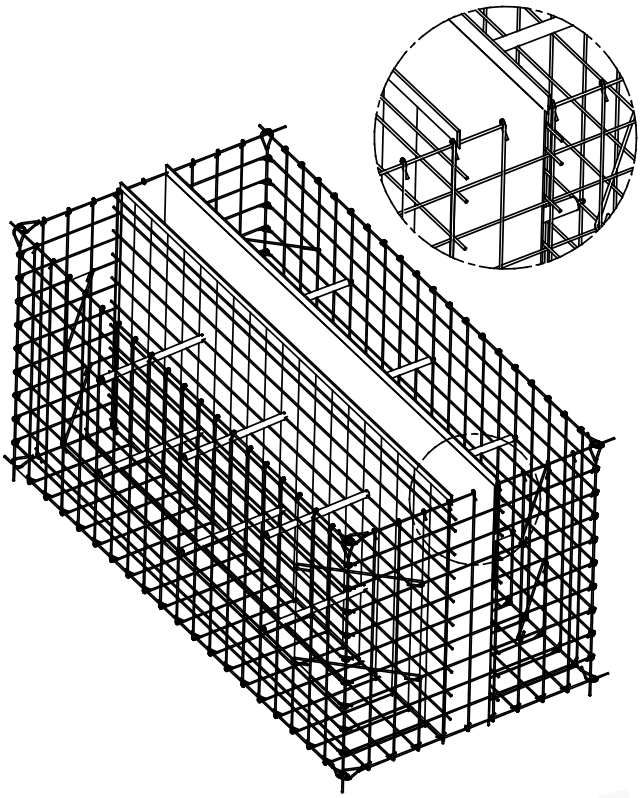

Image : Sac de sable inséré dans la cage et fixé avec les glissières de montage

6. Monter les écarteurs

Insérez maintenant les écarteurs dans le sac grâce aux fentes. Accrochez-les dans les positions indiquées.

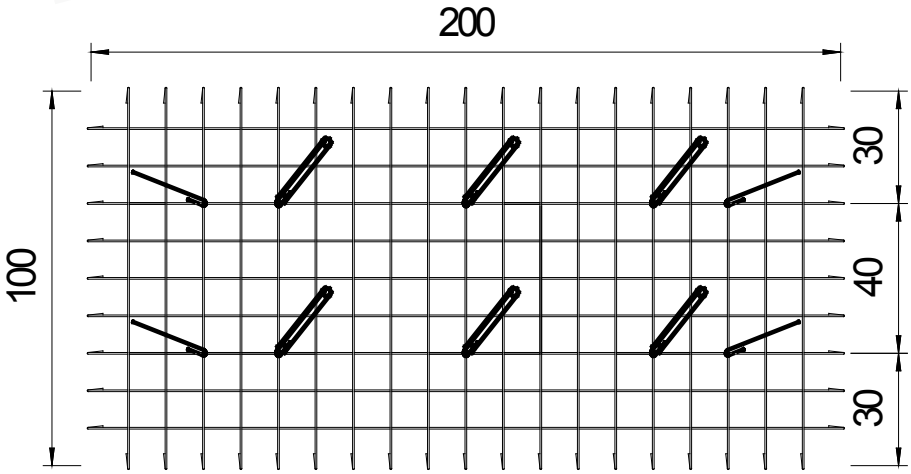

Image : Position des écarteurs vue de face

Positions des écarteurs vues de dessus

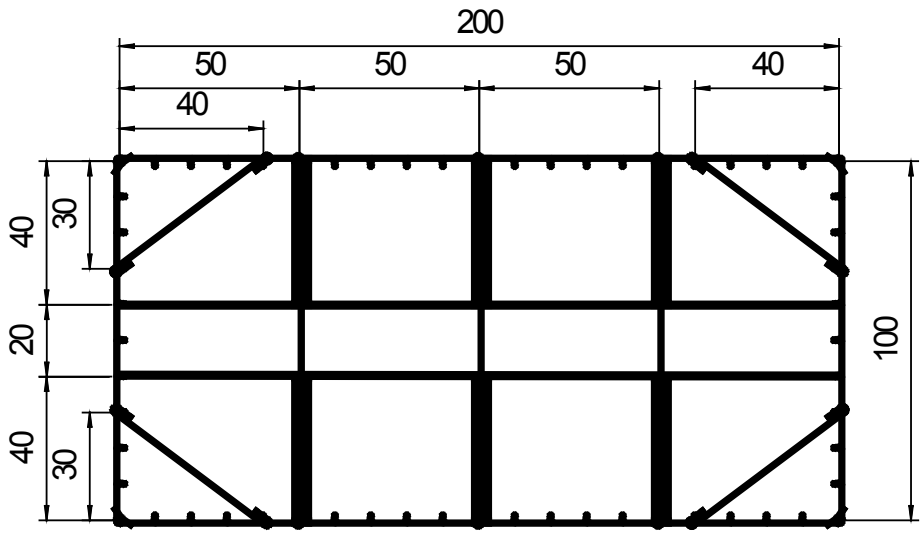

Image : Positions des écarteurs avec des compartiments de 40 cm, 20 cm et 40 cm

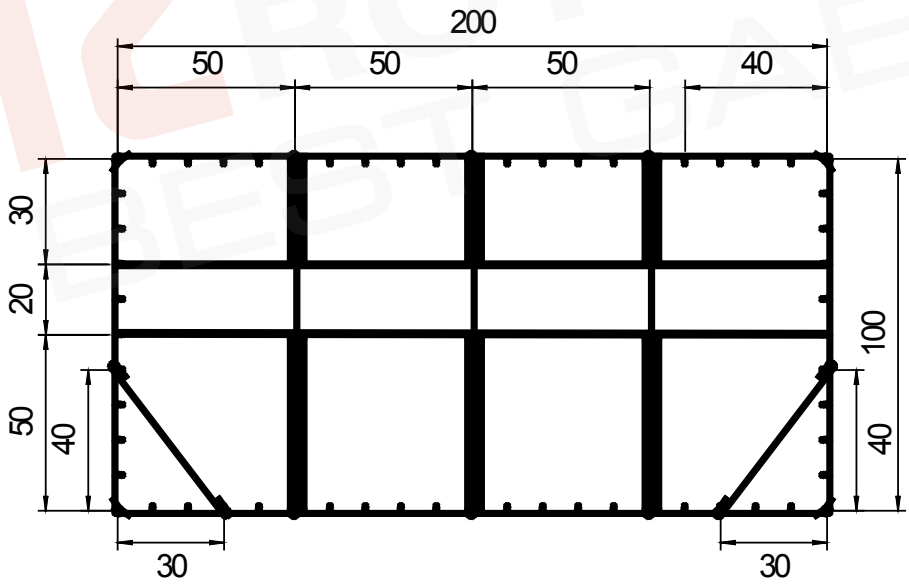

Image : Positions des écarteurs avec des compartiments 30 cm, 20 cm et 50 cm

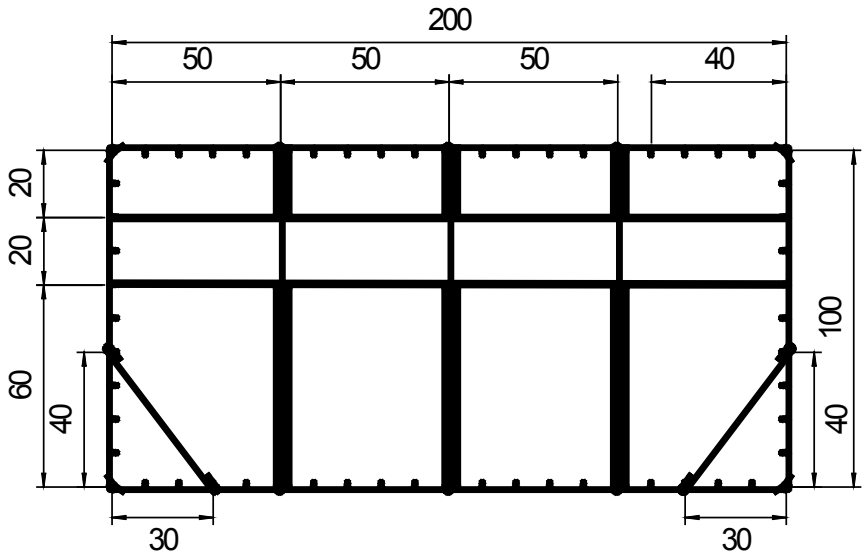

Image : Positions des écarteurs avec des compartiments de 20 cm, 20 cm et 60 cm

7. Monter les écarteurs et les tubes d'écartement

Passer l'écarteur dans les deux fentes du sac de sable. Sur un côté, enfiler le tube écarteur et accrocher l'écarteur au bon endroit sur la grille. Mettre en place l'extrémité fendue du tube écarteur sur le fil longitudinal de la grille de séparation.

Enfiler ensuite le tube écarteur sur l'autre extrémité de l'écarteur.
Accrocher l'écarteur au bon endroit sur la grille extérieure.

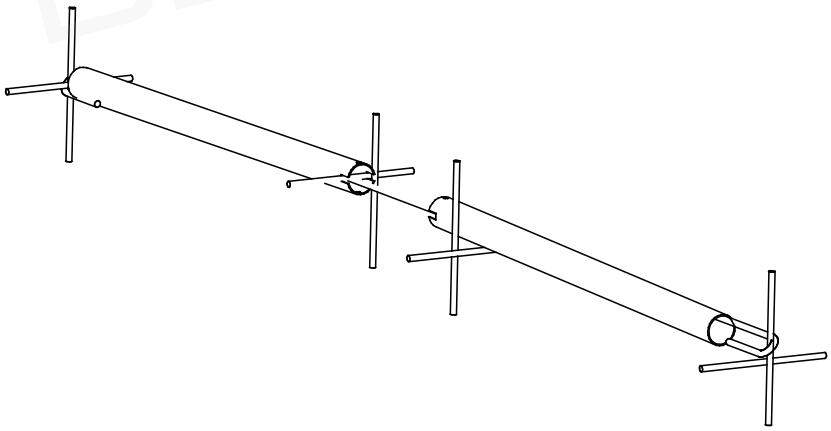

Image : Accrocher le deuxième écarteur

Emboiter maintenant l'extrémité fendue du tube écarteur sur le fil longitudinal de la grille de séparation.

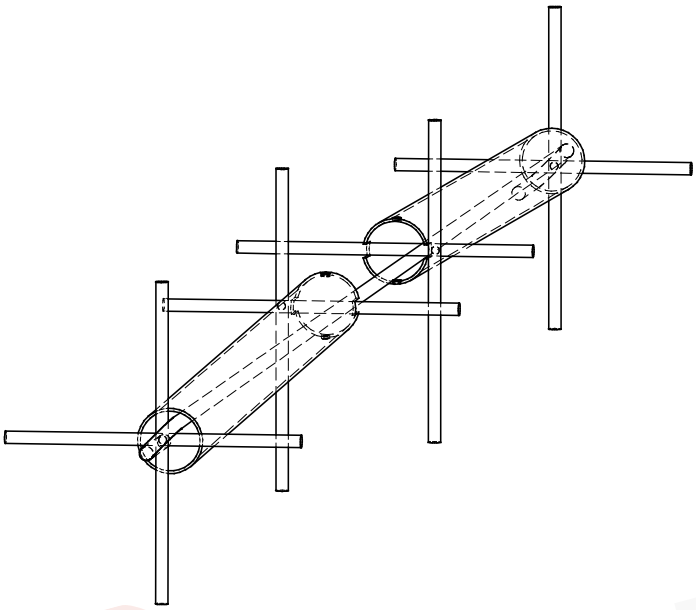

Image : Esquisse – Tube écarteur inséré

Image : Ecarteur correctement monté, avec tube d'écartement en PVC

8. Fixer les sacs sur la grille de séparation

Les sacs sont plus hauts que la grille de séparation,
et sont rabattus grâce aux abouts de la grille de séparation.
Veillez à ce que les sacs ne soient pas entrainés vers le bas lorsque vous les remplissez de sable.

Remarque :

Afin que les sacs ne soient pas tirés vers le bas lors du remplissage,
il est possible de les maintenir à l'aide une glissière optionnelle.
Celle-ci empêche efficacement leur affaissement lors du remplissage.
Nous pouvons vous procurer cette aide au montage sur demande.

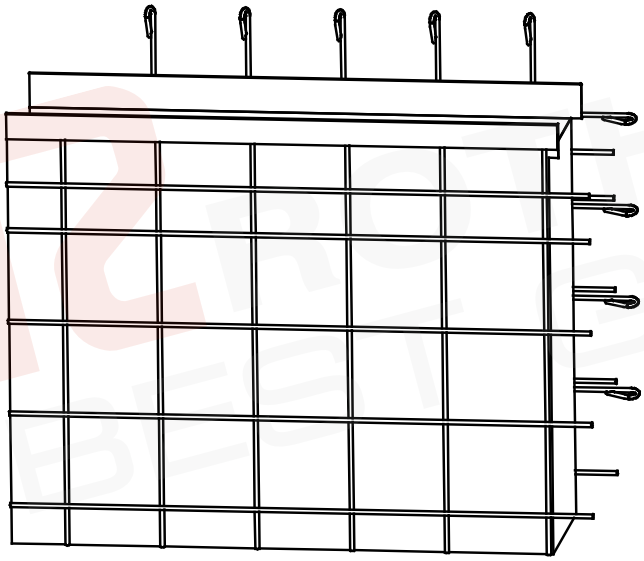

Image : Glissières de montage fixées

9. Remplir le sac de sable

Remplissez tout d'abord le sac de sable. Si vous commencez par les pierres, certaines peuvent passer à travers les mailles de la grille de séparation, et atterrir dans le compartiment central, dont vous avez besoin pour le remplissage de sable. Ceci affecterait l'effet antibruit.

Remplissez tout d'abord le sac avec quelques pelletées de sable au niveau des coins extérieurs en bas et veuillez veiller à ce que le sac soit bien contre les parois latérales du compartiment. Après le remplissage, le sac de sable doit être en contact avec les grilles latérales sur toute la largeur du compartiment central. De cette manière, vous éviterez les pertes d'isolation phonique au niveau des jointures verticales.

Lors du remplissage du sac de sable, vous devez procéder couche par couche (30-40cm) et le compacter légèrement.

Remarque :

Une trémie de remplissage, pouvant être posée sur les glissières de montage, peut être utile pour le remplissage. Nous pouvons vous procurer celle-ci sur demande.

10. Remplir les compartiments extérieurs

Vous pouvez maintenant remplir couche après couche les compartiments extérieurs, avec le matériau pierreux prévu.

11. Fixer la grille supérieure

Lorsque vous fixez la grille supérieure, veuillez porter attention aux points suivants :

a) Le sac de sable doit être suffisamment rempli pour que la grille supérieure, une fois fixée, soit légèrement voûtée vers le haut. Cette grille doit s'enfoncer dans le sac de sable.

b) Si une couche de nivellement est nécessaire, celle-ci doit être mise en place entre les deux cages après montage et remplissage du sac de sable de la cage supérieure. Vous garantissez ainsi qu'aucune pierre ne se trouve dans le compartiment central et donc que l'isolation acoustique ne soit diminuée.

12. Cages des extrémités du mur

Les cages situées aux extrémités du mur doivent avoir des pierres sur leurs faces visibles. Ceci permet un meilleur rendu visuel et protège le sac géotextile de dommages liés à l'exposition aux rayons UV.

Pliez l'une des deux grilles de séparation à 90° sur une longueur de 20 cm. Raccourcissez l'autre grille de séparation de 20 cm.

Pliez le sac de sorte qu'il soit 20 cm plus court et placez-le à l'intérieur.

Montez les écarteurs d'angle en suivant les schémas suivants.

Les premières cages assemblées sont illustrées ci-dessous. Les cages à l'autre extrémité du mur doivent être construites de la même manière mais avec un remplissage de pierres sur la droite.

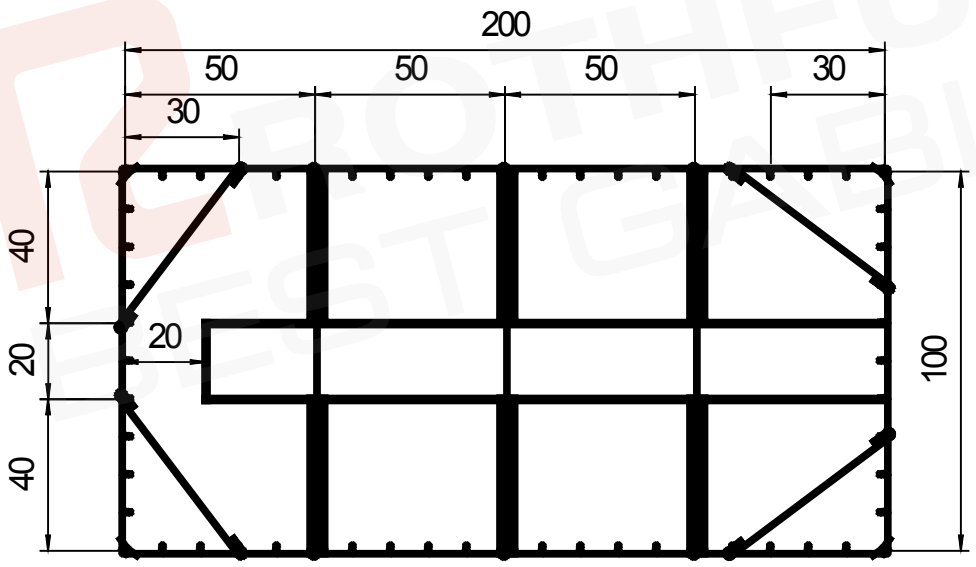

Image : Pour des compartiments de 40cm, 20cm et 40cm de large

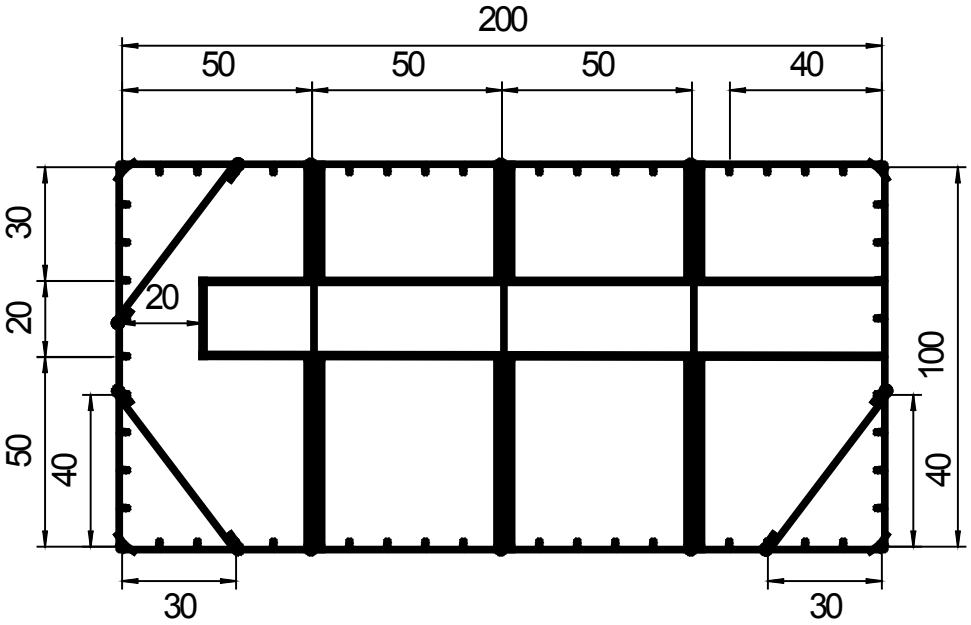

Image : Pour des compartiments de 30cm, 20 cm et 50 cm de large

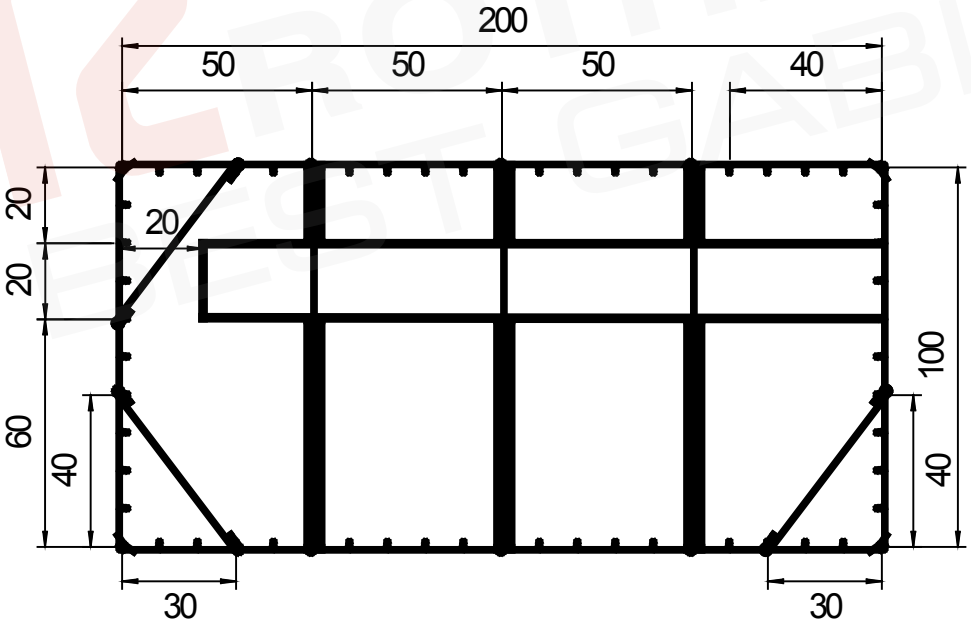

Image : Pour des compartiments de 20cm, 20cm et 60cm de large

13. Rangée de cages supérieures avec sac de sable recouvert

Le sac de sable des cages supérieures est plus bas de 15 cm. On insère une couche de pierres de 15 cm sur celui-ci. Celle-ci a plusieurs fonctions. Elle donne meilleure allure au panier.
Elle protège le sac de géotextile de dommages liés à l'exposition aux rayons UV.
Elle évite que le sable ne soit dispersé par le vent.

Une bande de carton bitumé de 30 cm est mise en place pour recouvrir le sac de sable.
Ainsi, le sac de sable est protégé de la pénétration de l'eau, et le mouvement du sable est évité.

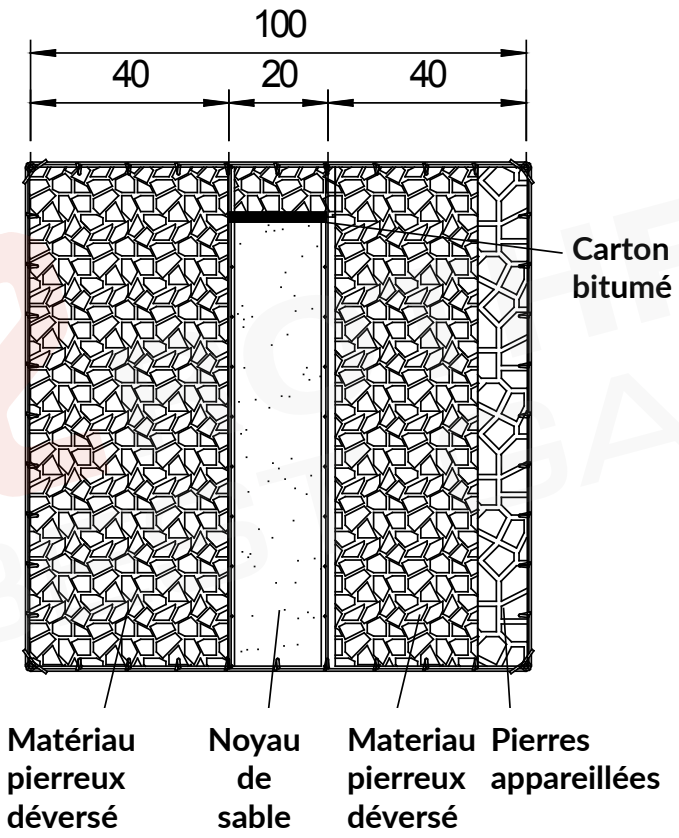

Image : rangée supérieure de gabions avec sac de sable recouvert.

Exclusion de responsabilité
Nos conseils de montage Silent Plus, en texte et en images, sont formulés en notre âme et conscience. Ils ne dispensent pas le transformateur d'effectuer lui-même la vérification de la marchandise que nous livrons ainsi que de son adéquation à l'utilisation qu'il a prévue.
Application, utilisation et traitement de la marchandise sont hors de nos possibilités de contrôle et sont ainsi intégralement de la responsabilité de l'utilisateur.